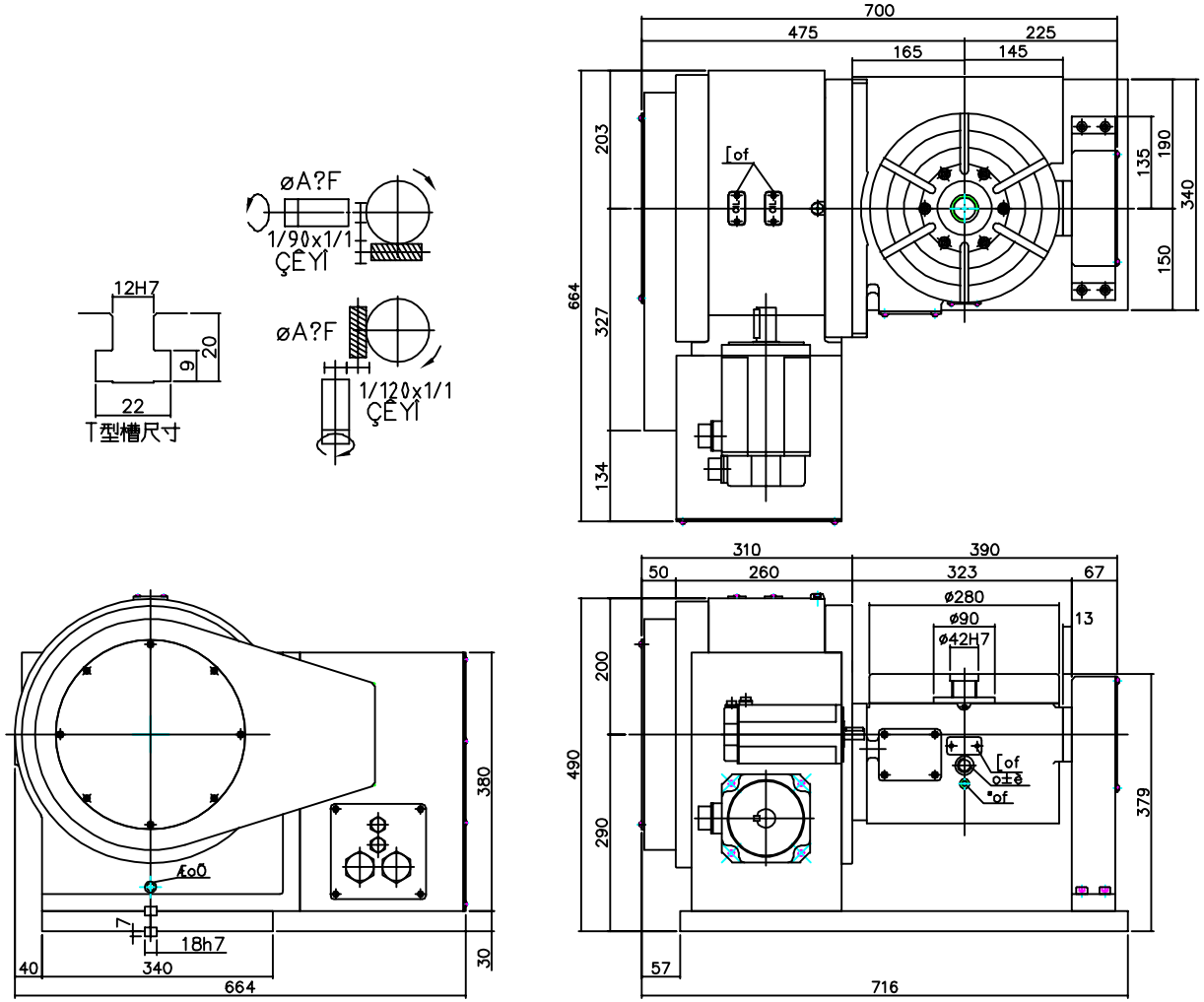

0bP50B08100?F
ÉbP60B13200?F

加工一般公差		制图				设计				审核			
1-4	ó0.05	日期	95/08/24			日期	95/08/24			日期	95/08/24		
4-16	ó0.07	强度											
16-63	ó0.1												
63-250	ó0.2												
250-1000	ó0.3												
1000-1500	ó0.5												

PARKSON _ÅÛu~Ñ÷??½q

材质		比例	1:4.5	名称	~?Í
牌料		件数		图号	
热处理		HRC		产品	DMTRT-280L
表面处理		重量	kg		