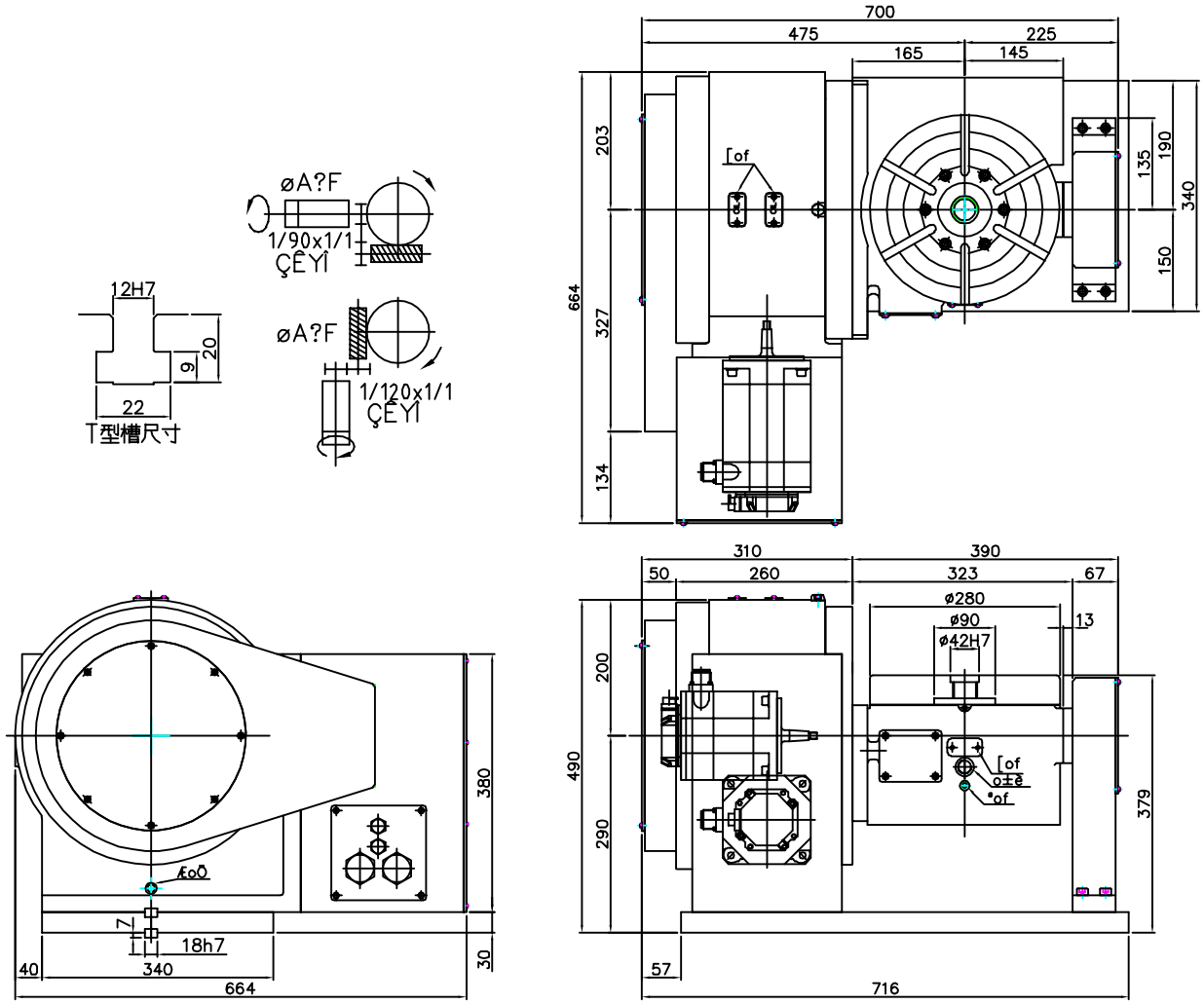

Ûba4i?F
Êba8i?F

加工一般公差		制图				设计				审核			
1-4	ó0.05	日期	95/08/24			日期	95/08/24			日期	95/08/24		
4-16	ó0.07	装配											
16-63	ó0.1												
63-250	ó0.2												
250-1000	ó0.3												
1000-1500	ó0.5												

PARKSON _ÅÛu~Ñ÷??½q

材質		比例	1:4.5	名称	~?Í
牌号		件数		图号	
热处理		HRC		机型	DMTRT-280L
表面处理		重量	kg		