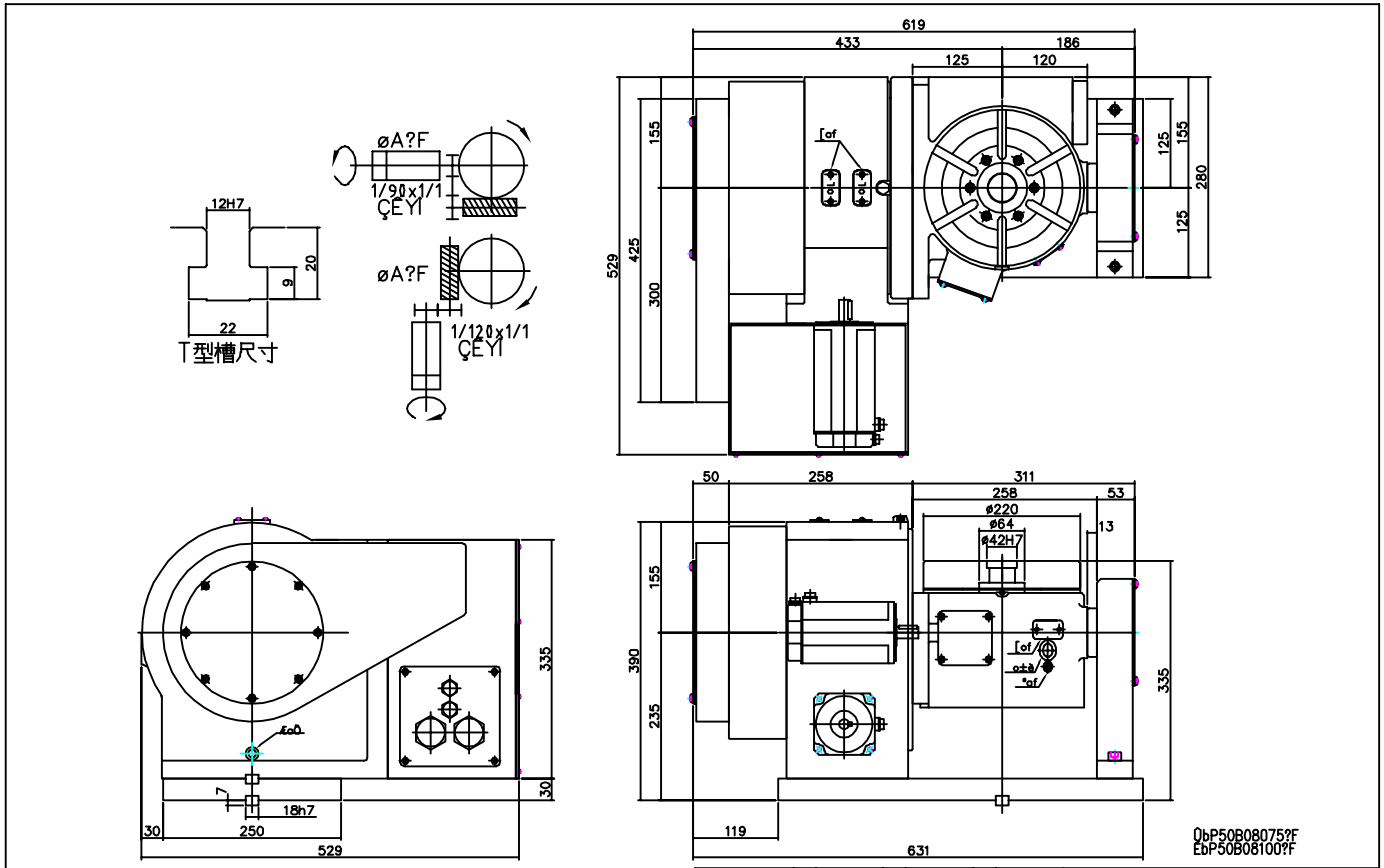

加工一般公差		制图		设计		校核		PARKSON _ÅÛu~Ñ÷??½q				
1-4	±0.05	日期		日期		日期		材料		比例	1:3.5	名称 ~?Ī
4-16	±0.07	审核						锻件		件数		图号
16-63	±0.1							铸件型号		HRC		机型 DMTRT-280L
63-250	±0.2							实际重量		重量	kg	
250-1000	±0.3											
1000-1500	±0.5											