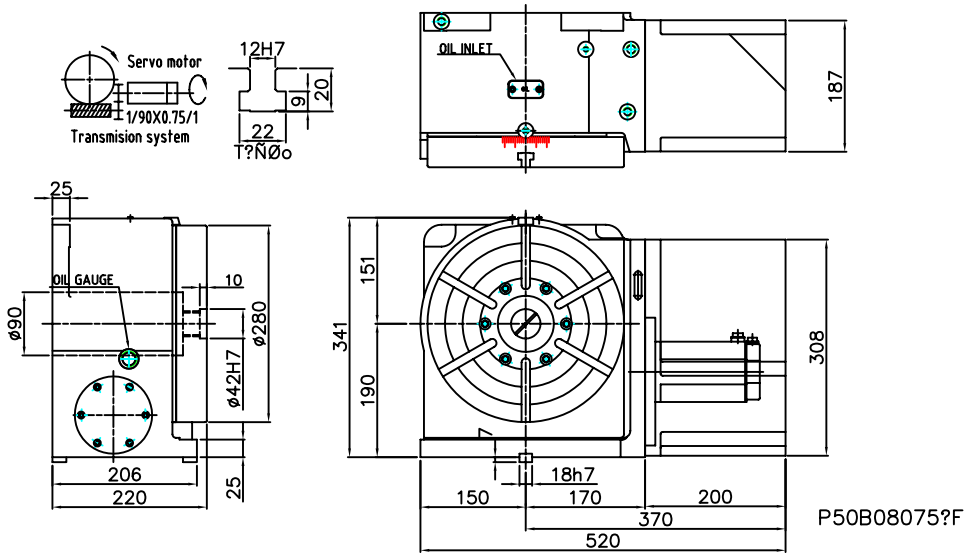
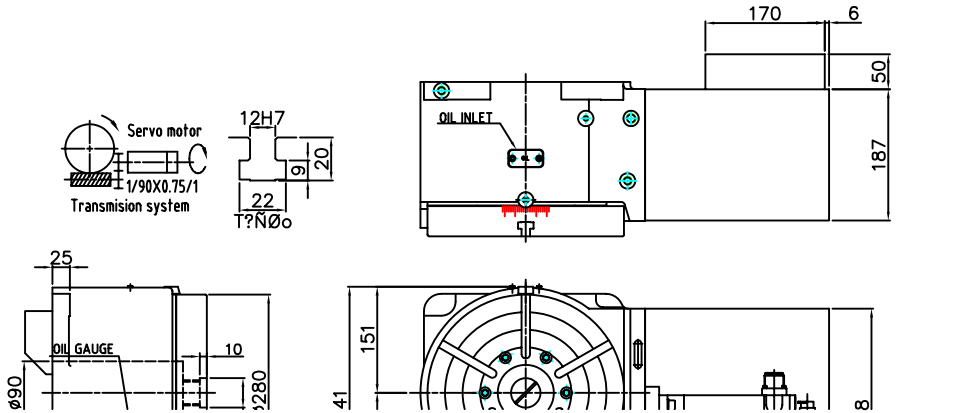
?Ç	1	2	3	4	5	6	7	Ø ë ½ t		s			[u		÷ à		÷ ø	DMNC-280R
?ª								Øodõ	e\t	T			Ô à	HRc	ó £			
?Ç	8	9	10	11	12	13	14	1-4	±0.05	]			T±Bz		À÷Øo		ó ?	
?ª								4-16	±0.07	P			ö B z		« q	kg	W Ù	~ ? T
								16-63	±0.1				w ?	HRc				
								63-250	±0.2	f			ñ ò	1 : 4				_ÅÛu~Ñ÷??½q
								250-1000	±0.3	Ö								
								1000-1500	±0.5