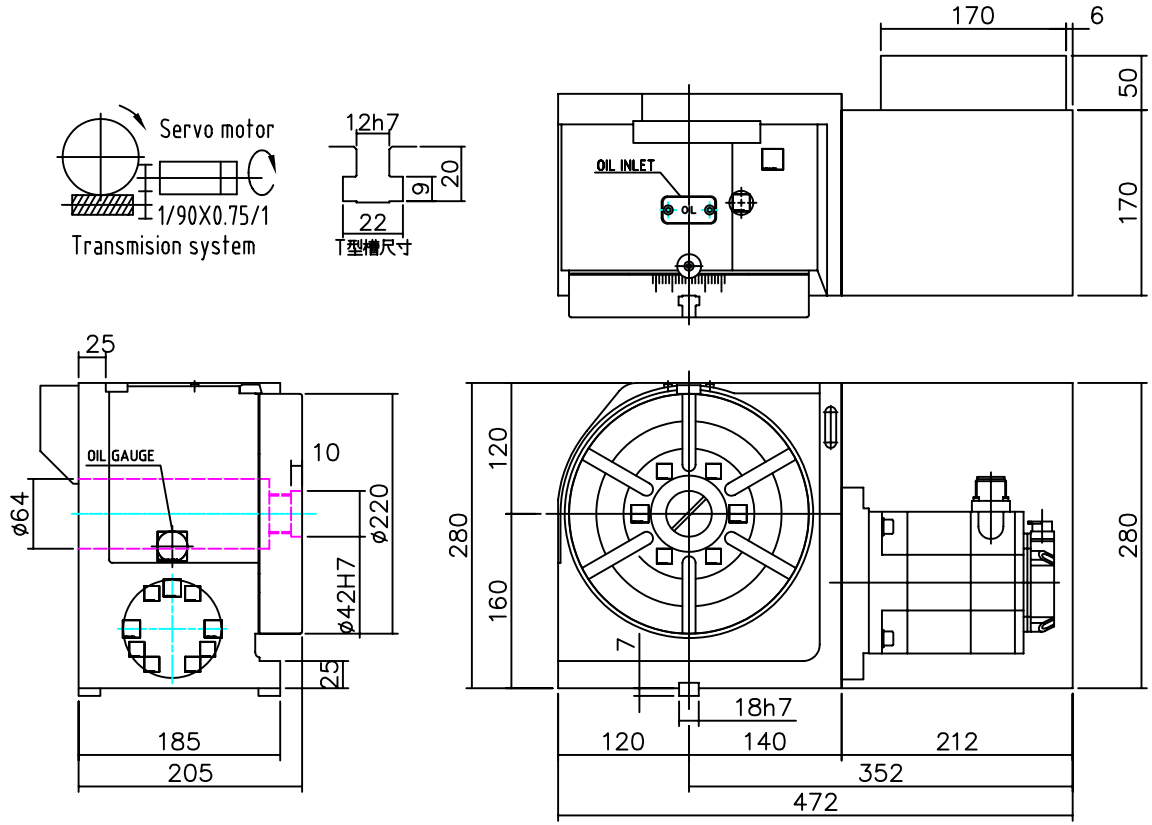

a4i?F

?Ç	1	2	3	4	5	6	7	@ ë ½ t		s			[u		÷ è		÷ ø	DMNC−220R
s								Øodò	e\t	Í			Ö è	HRc	ó Æ			
								1-4	±0.05				Í±Bz		À÷Øo		ó ?	
								4-16	±0.07	]								
?Ç	8	9	10	11	12	13	14	16-63	±0.1	p			ö B z		« q	kg	W Ù	~@?@Ï
								63-250	±0.2				w ?	HRc				
s								250-1000	±0.3	f			ñ ò	1:3.5				_ÅÛu~Ñ÷??½q
								1000-1500	±0.5	ò								