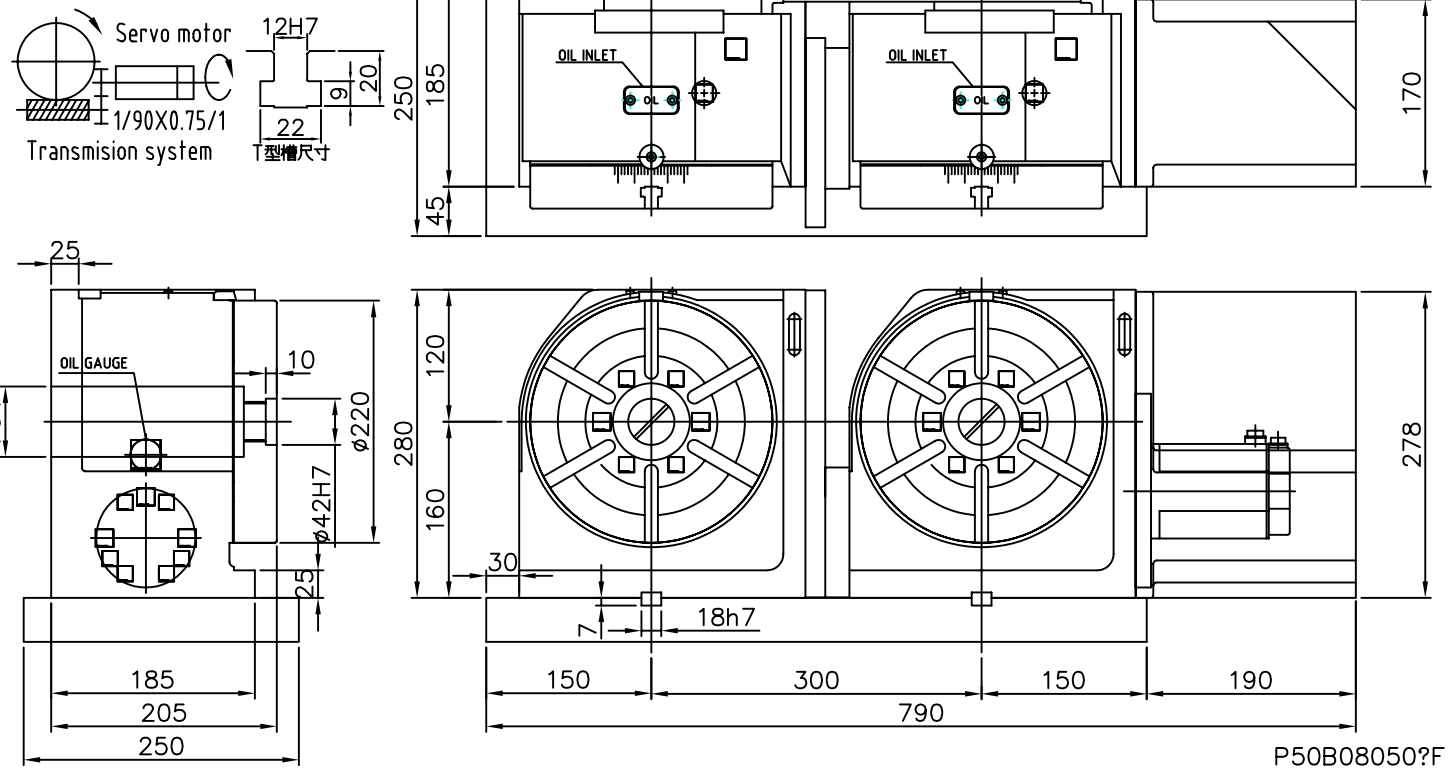

P50B08050?F

?Ç	1	2	3	4	5	6	7	@ ë ½ t		s Ì			[u		÷ è		÷ ø	DMNC−220R
s~								Øodð	e\t				Ð è	HRc	ó Æ			
								1-4	±0.05	] P			Í±Bz		À÷Øo		ó ?	
								4-16	±0.07				ö B z		« q	kg	W Ù	~@?@Ï
?Ç	8	9	10	11	12	13	14	16-63	±0.1	f Ò			w ?	HRc				
s~								63-250	±0.2				ñ ò					
								250-1000	±0.3									
								1000-1500	±0.5									

_ÅÛu~Ñ÷??½q