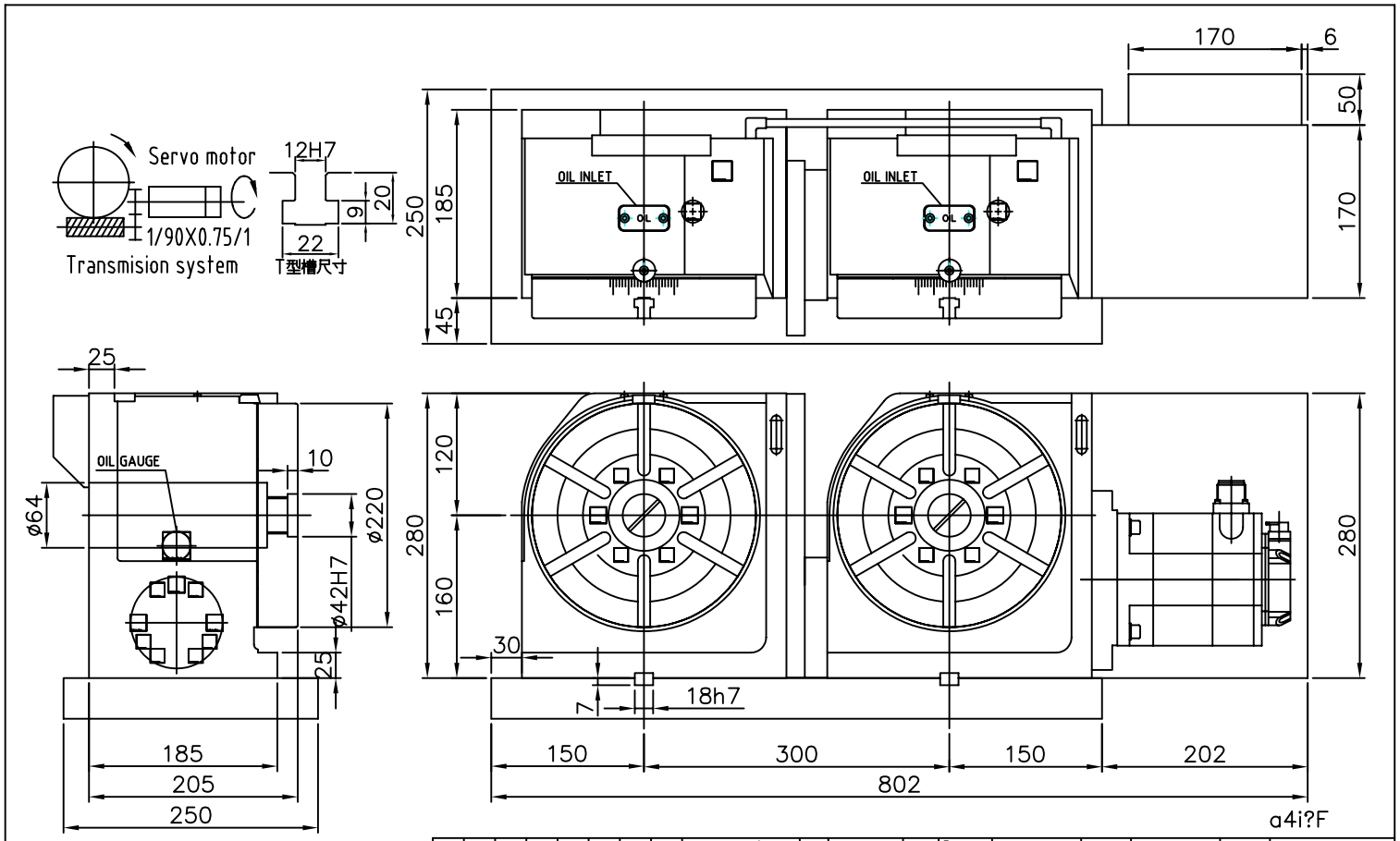

?	1	2	3	4	5	6	7	@ ë ½ t		s			[u		÷ è		÷ ø	DMNC−220R
								Øodò	e\t	Î			Ö è	HRc	ó Æ			
								1-4	±0.05	]			ì±Bz		À÷Øo		ó ?	
?	8	9	10	11	12	13	14	4-16	±0.07	p			ö B z		« q	kg	W Ù	~@?@Ï
								16-63	±0.1									
								63-250	±0.2	f			w ?	HRc	__ÅÛu~Ñ÷??½q			
								250-1000	±0.3	Ö			ñ ò	1:3.5				
								1000-1500	±0.5									