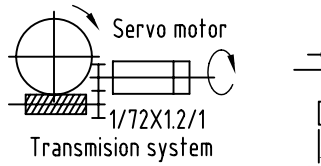

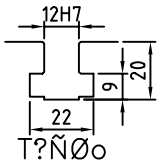

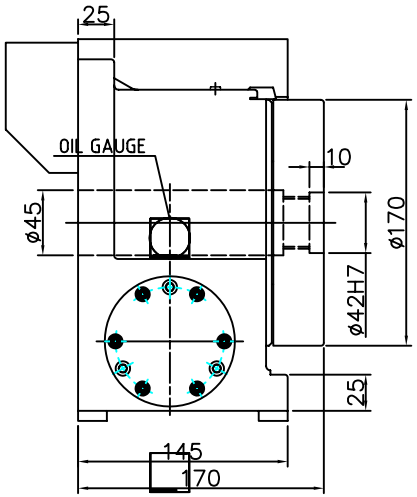

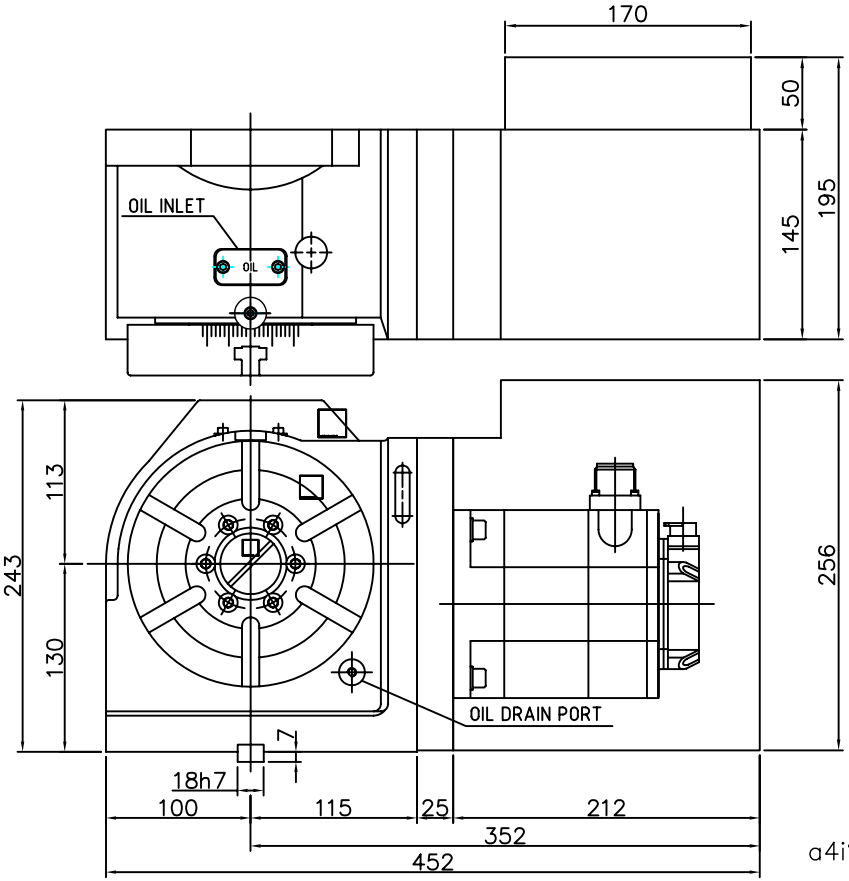

a4i?F

?Ç	1	2	3	4	5	6	7	@ ë ½ t		s Ì			[u		÷ è		÷ Ø	DMNC–170R
§								Øodò	e\t				Õ è	HRc	ó Æ			
								1-4	±0.05	] p			í±Bz		À÷Øo		ó ?	
?Ç	8	9	10	11	12	13	14	4-16	±0.07				ö B z		« q	kg	W Ù	~ ? Ï
§								16-63	±0.1	f Ö			w ?	HRc	_ÅÛu~Ñ÷??½q			
								63-250	±0.2				ñ ò	1:4				
								250-1000	±0.3									
								1000-1500	±0.5									